1日目　予選トーナメント　（4ブロック）

各ブロック1位～4位（全チーム）が、2日目の順位トーナメント戦へ進む

由利本荘市総合体育館：A・Bコート

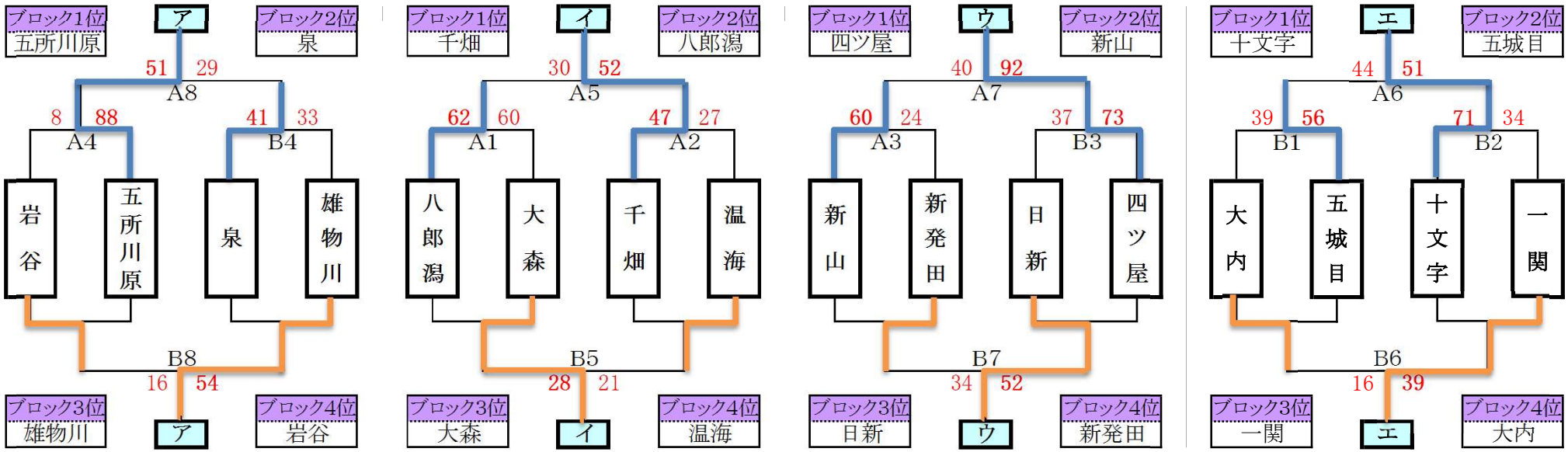

2日目　順位決定トーナメント　（4ブロック）
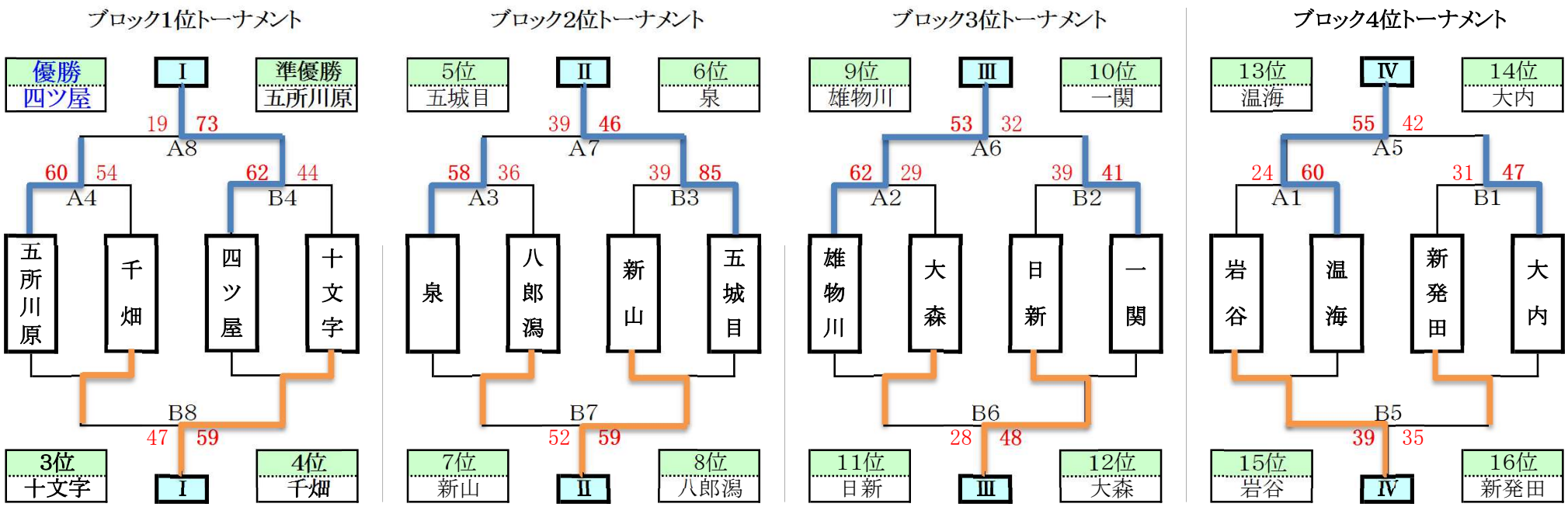
由利本荘市総合体育館：A・Bコート