ぽぽろＣＵＰ２０１７　ｆｏｒ　Ｂｏｙｓ　決勝トーナメント＆交流戦

2017年　10月　8日（日）

Ａ・Ｂコート：岩城総合体育館

Ｃコート：大内小学校体育館

Ｄコート：松本体育館

予選１位トーナメント

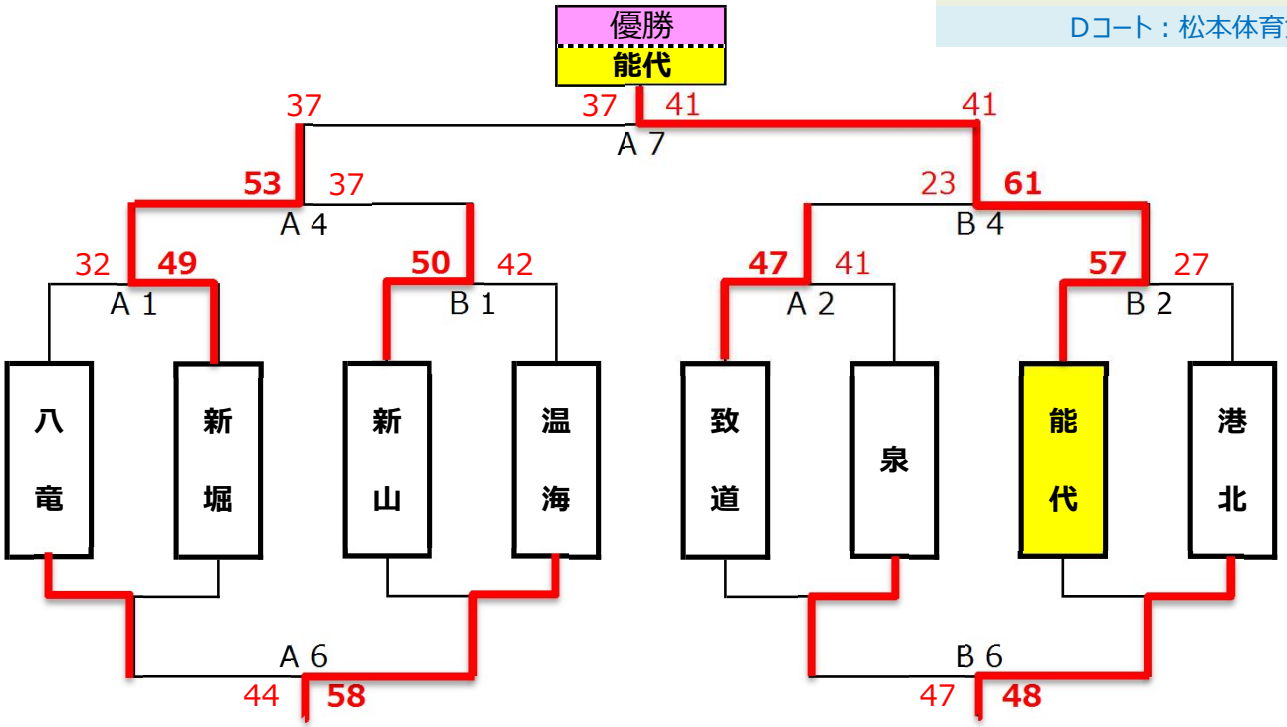

予選２位交流戦

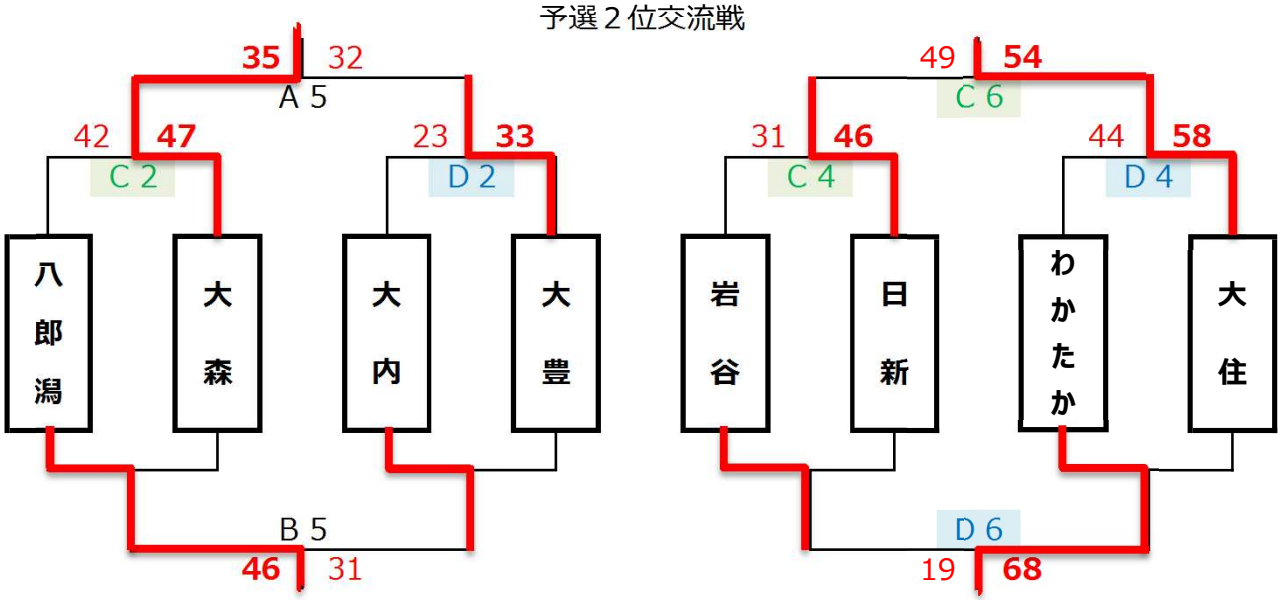

予選３位交流戦

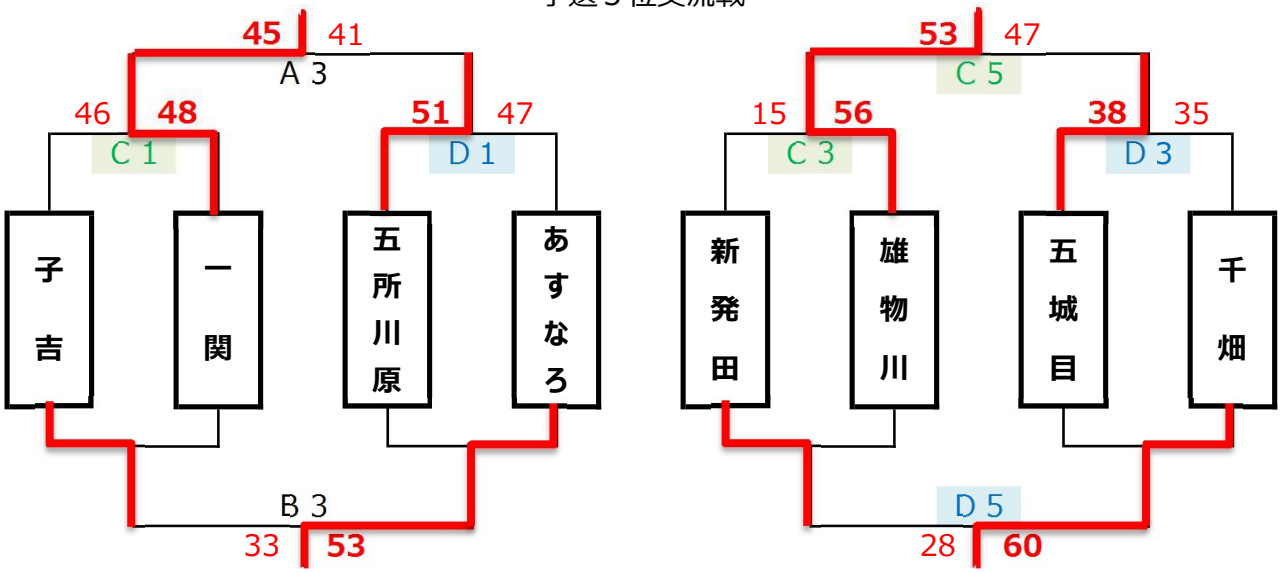

ぽぽろＣＵＰ２０１７　ｆｏｒ　Ｂｏｙｓ　初日予選リーグ

期日：2017年　10月　7日（土）

Aコート：岩城総合体育館

【グループ：ア】

	岩谷	八竜	新発田	勝	敗	得	失	得失率	順位
岩谷		21 — 34	30 — 30	0	1	51	64	0.80	2
八竜	34 — 21		58 — 23	2	0	92	44	2.09	1
新発田	30 — 30	23 — 58		0	1	53	88	0.60	3

【グループ：ア】	
1位	八竜
2位	岩谷
3位	新発田

【グループ：イ】

	日新	雄物川	新堀	勝	敗	得	失	得失率	順位
日新		42 — 38	15 — 74	1	1	57	112	0.51	3
雄物川	38 — 42		30 — 59	0	2	68	101	0.67	2
新堀	74 — 15	59 — 30		2	0	133	45	2.96	1

【グループ：イ】	
1位	新堀
2位	日新
3位	雄物川

Bコート：岩城総合体育館

【グループ：ウ】

	新山	五城目	わかたか	勝	敗	得	失	得失率	順位
新山		46 — 33	70 — 49	2	0	116	82	1.41	1
五城目	33 — 46		47 — 51	0	2	80	97	0.82	3
わかたか	49 — 70	51 — 47		1	1	100	117	0.85	2

【グループ：ウ】	
1位	新山
2位	わかたか
3位	五城目

【グループ：エ】

	千畑	大住	温海	勝	敗	得	失	得失率	順位
千畑		36 — 38	28 — 61	0	2	64	99	0.65	3
大住	38 — 36		50 — 55	1	1	88	91	0.97	2
温海	61 — 28	55 — 50		2	0	116	78	1.49	1

【グループ：エ】	
1位	温海
2位	大住
3位	千畑

Cコート：大内小学校体育館

【グループ：オ】

	子吉	八郎潟	致道	勝	敗	得	失	得失率	順位
子吉		28 — 45	40 — 67	0	2	68	112	0.61	3
八郎潟	45 — 28		31 — 53	1	1	76	81	0.94	2
致道	67 — 40	53 — 31		2	0	120	71	1.69	1

【グループ：オ】	
1位	致道
2位	八郎潟
3位	子吉

【グループ：カ】

	大森	泉	一関	勝	敗	得	失	得失率	順位
大森		49 — 49	50 — 36	1	0	99	85	1.16	2
泉	49 — 49		64 — 34	1	0	113	83	1.36	1
一関	36 — 50	34 — 64		0	2	70	114	0.61	3

【グループ：カ】	
1位	泉
2位	大森
3位	一関

Dコート：松本体育館

【グループ：キ】

	大内	能代	五所川原	勝	敗	得	失	得失率	順位
大内		32 — 68	48 — 32	1	1	80	100	0.80	2
能代	68 — 32		80 — 40	2	0	148	72	2.06	1
五所川原	32 — 48	40 — 80		0	2	72	128	0.56	3

【グループ：キ】	
1位	能代
2位	大内
3位	五所川原

【グループ：ク】

	港北	大豊	あすなろ	勝	敗	得	失	得失率	順位
港北		52 — 16	52 — 34	2	0	104	50	2.08	1
大豊	16 — 52		27 — 26	1	1	43	78	0.55	3
あすなろ	34 — 52	26 — 27		0	2	60	79	0.76	2

【グループ：ク】	
1位	港北
2位	大豊
3位	あすなろ