ぽぽろＣＵＰ２０１８　ｆｏｒ　Ｂｏｙｓ　決勝トーナメント＆交流戦

2018年9月16日

Ａ・Ｂコート：由利本荘市総合体育館

Ｃコート：大内小学校体育館

Ｄコート：松本体育館

予選１位トーナメント

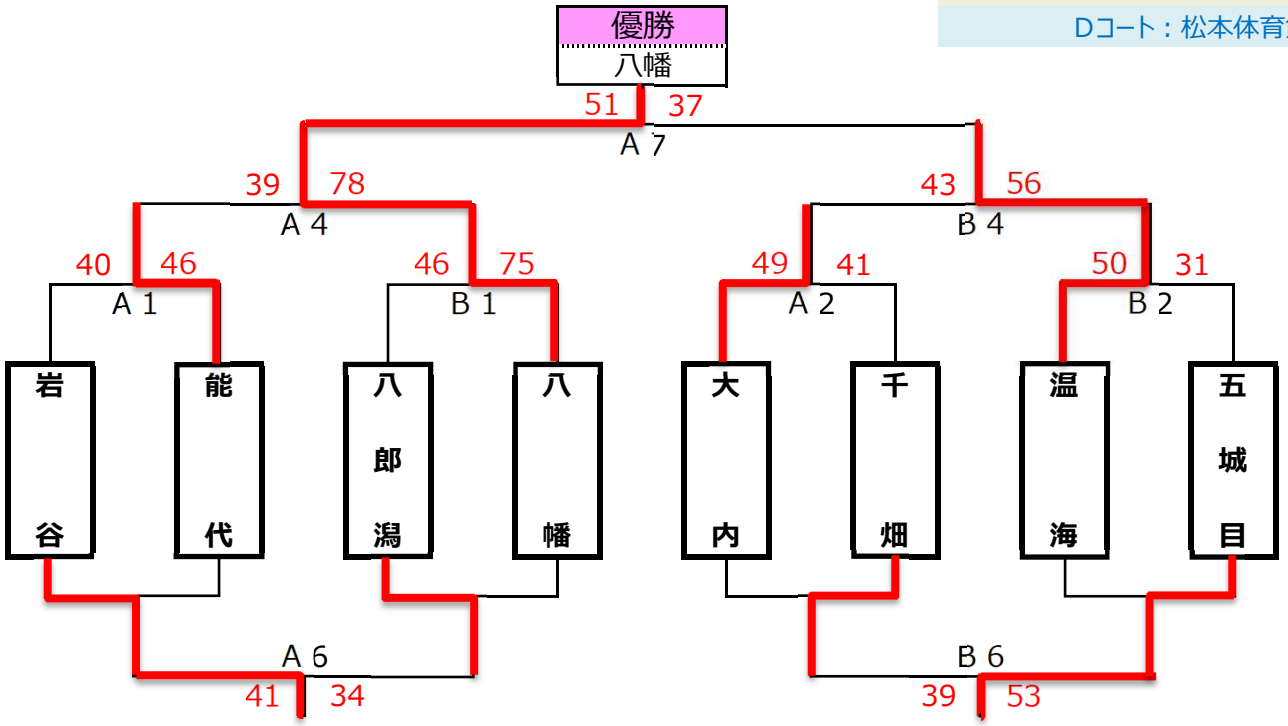

予選２位交流戦

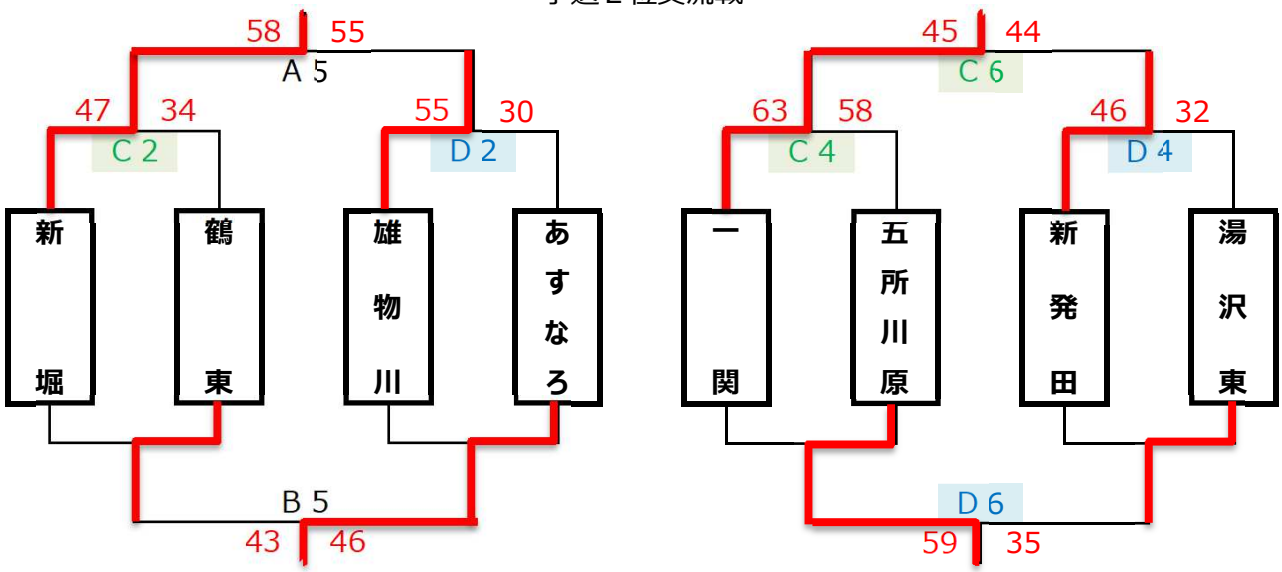

予選３位交流戦

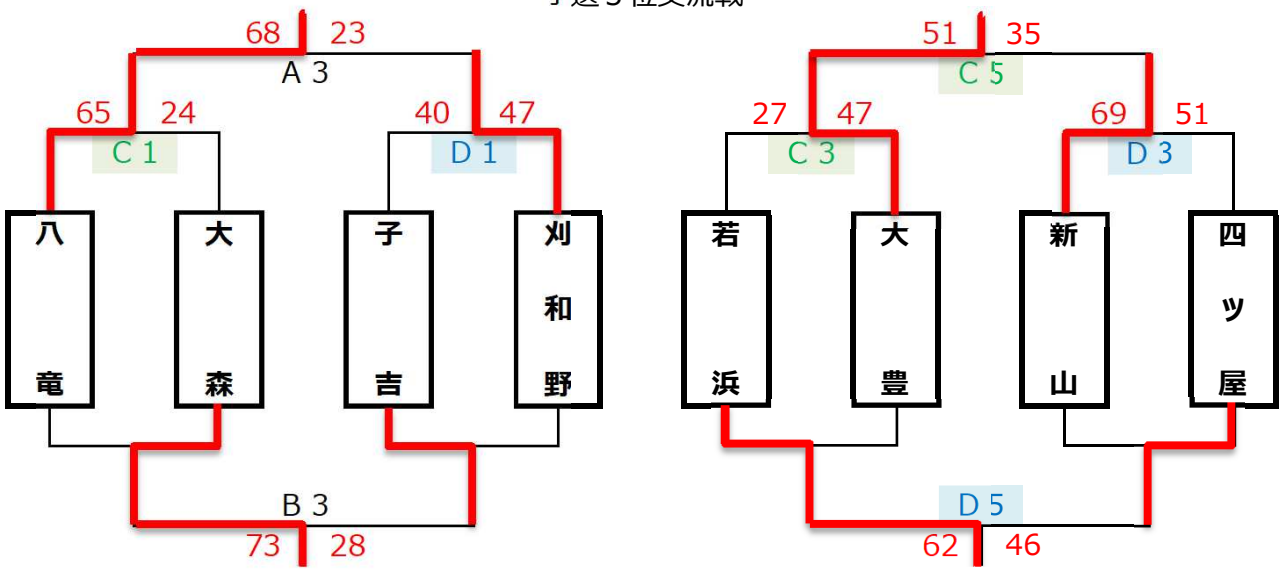

ぽぽろＣＵＰ２０１８　ｆｏｒ　Ｂｏｙｓ　初日予選リーグ

2018年9月15日

Aコート：由利本荘市総合体育館

【グループ：ア】

	岩谷	若浜	一関	勝	敗	分	得	失	得失率	【グループ：ア】	
岩谷		70 — 15	64 — 42	2	0	0	134	57	2.35	1位	岩谷
若浜	15 — 70		35 — 64	0	2	0	50	134	0.37	2位	一関
一関	42 — 64	64 — 35		1	1	0	106	99	1.07	3位	若浜

【グループ：イ】

	能代	大豊	五所川原	勝	敗	分	得	失	得失率	【グループ：イ】	
能代		62 — 38	60 — 52	2	0	0	122	90	1.36	1位	能代
大豊	38 — 62		33 — 61	0	2	0	71	123	0.58	2位	五所川原
五所川原	52 — 60	61 — 33		1	1	0	113	93	1.22	3位	大豊

Bコート：由利本荘市総合体育館

【グループ：ウ】

	新山	八郎潟	新発田	勝	敗	分	得	失	得失率	【グループ：ウ】	
新山		37 — 53	26 — 51	0	2	0	63	104	0.61	1位	八郎潟
八郎潟	53 — 37		36 — 25	2	0	0	89	62	1.44	2位	新発田
新発田	51 — 26	25 — 36		1	1	0	76	62	1.23	3位	新山

【グループ：エ】

	四ツ屋	湯沢東	八幡	勝	敗	分	得	失	得失率	【グループ：エ】	
四ツ屋		38 — 47	33 — 76	0	2	0	71	123	0.58	1位	八幡
湯沢東	47 — 38		35 — 63	1	1	0	82	101	0.81	2位	湯沢東
八幡	76 — 33	63 — 35		2	0	0	139	68	2.04	3位	四ツ屋

Cコート：大内小学校体育館

【グループ：オ】

	大内	八竜	新堀	勝	敗	分	得	失	得失率	【グループ：オ】	
大内		52 — 33	42 — 30	2	0	0	94	63	1.49	1位	大内
八竜	33 — 52		45 — 46	0	2	0	78	98	0.80	2位	新堀
新堀	30 — 42	46 — 45		1	1	0	76	87	0.87	3位	八竜

【グループ：カ】

	大森	千畑	鶴東	勝	敗	分	得	失	得失率	【グループ：カ】	
大森		33 — 78	46 — 54	0	2	0	79	132	0.60	1位	千畑
千畑	78 — 33		57 — 48	2	0	0	135	81	1.67	2位	鶴東
鶴東	54 — 46	48 — 57		1	1	0	102	103	0.99	3位	大森

Dコート：松本体育館

【グループ：キ】

	子吉	雄物川	温海	勝	敗	分	得	失	得失率	【グループ：キ】	
子吉		23 — 81	18 — 77	0	2	0	41	158	0.26	1位	温海
雄物川	81 — 23		32 — 56	1	1	0	113	79	1.43	2位	雄物川
温海	77 — 18	56 — 32		2	0	0	133	50	2.66	3位	子吉

【グループ：ク】

	五城目	刈和野	あすなろ	勝	敗	分	得	失	得失率	【グループ：ク】	
五城目		80 — 21	44 — 37	2	0	0	124	58	2.14	1位	五城目
刈和野	21 — 80		32 — 74	0	2	0	53	154	0.34	2位	あすなろ
あすなろ	37 — 44	74 — 32		1	1	0	111	76	1.46	3位	刈和野