ぽぽろＣＵＰ　２０１８　ｉｎ　Ｏｕｃｈｉ　Ｊ.Ｈ.Ｓ. グループトーナメント

2018年12月23日
由利本荘市ナイスアリーナ

予選１位トーナメント

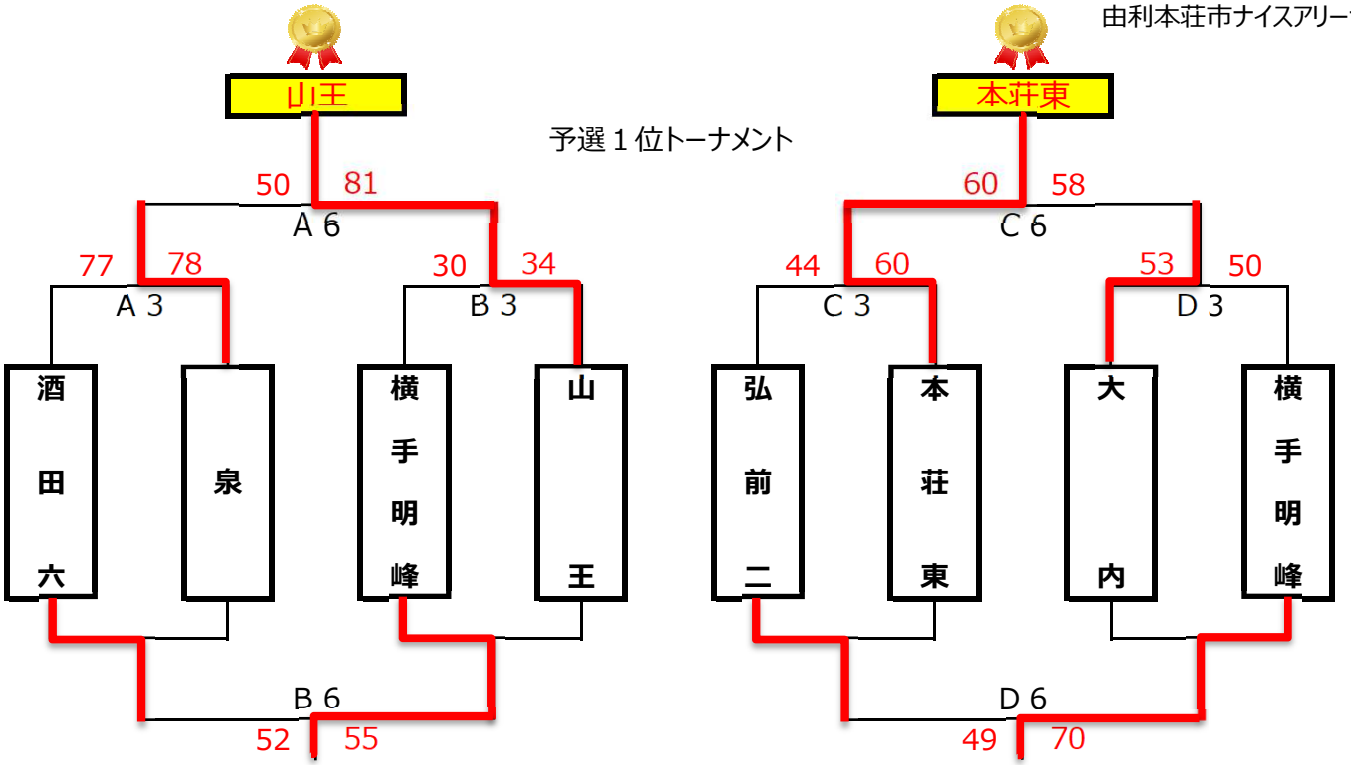

予選２位交流戦

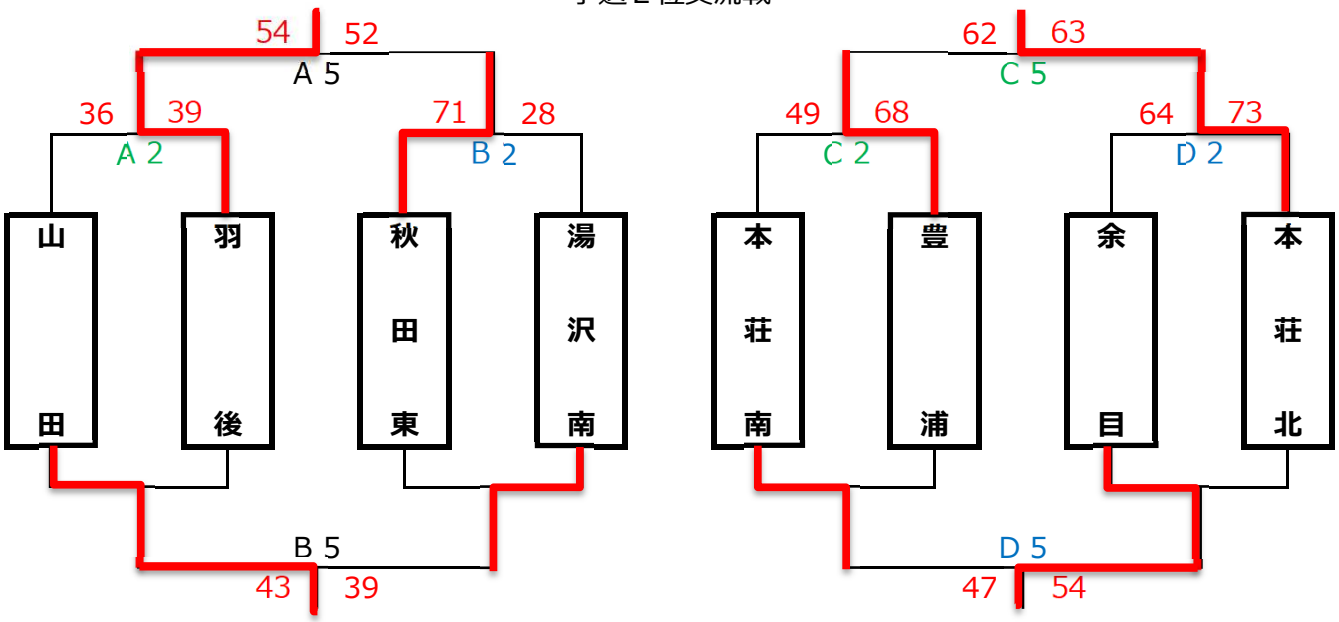

予選３位交流戦

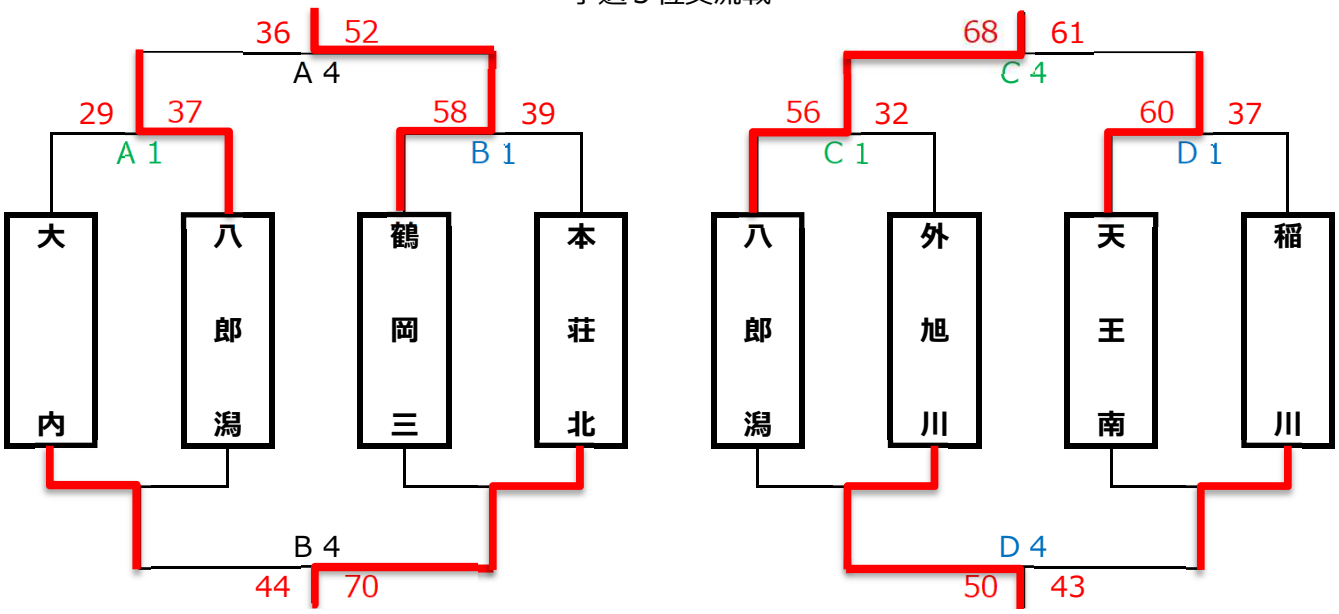

ぽぽろＣＵＰ　２０１８　ｉｎ　Ｏｕｃｈｉ　Ｊ.Ｈ.Ｓ. 初日予選リーグ

2018年12月22日

Ａコート：由利本荘市ナイスアリーナ

【グループ：男子Ａ】

	大内	山田	酒田六	勝	敗	得	失	得失率
大内		31 — 78	33 — 101	0	2	64	179	0.36
山田	78 — 31		30 — 64	1	1	108	95	1.14
酒田六	101 — 33	64 — 30		2	0	165	63	2.62

【グループ：男子Ａ】	
1位	酒田六
2位	山田
3位	大内

【グループ：男子Ｂ】

	泉	八郎潟	羽後	勝	敗	得	失	得失率
泉		67 — 43	53 — 49	2	0	120	92	1.30
八郎潟	43 — 67		22 — 80	0	2	65	147	0.44
羽後	49 — 53	80 — 22		1	1	129	75	1.72

【グループ：男子Ｂ】	
1位	泉
2位	羽後
3位	八郎潟

Ｂコート：由利本荘市ナイスアリーナ

【グループ：男子Ｃ】

	横手明峰	秋田東	鶴岡三	勝	敗	得	失	得失率
横手明峰		52 — 40	56 — 53	2	0	108	93	1.16
秋田東	40 — 52		78 — 45	1	1	118	97	1.22
鶴岡三	53 — 56	45 — 78		0	2	98	134	0.73

【グループ：男子Ｃ】	
1位	横手明峰
2位	秋田東
3位	鶴岡三

【グループ：男子Ｄ】

	本荘北	山王	湯沢南	勝	敗	得	失	得失率
本荘北		27 — 69	33 — 57	0	2	60	126	0.48
山王	69 — 27		76 — 40	2	0	145	67	2.16
湯沢南	57 — 33	40 — 76		1	1	97	109	0.89

【グループ：男子Ｄ】	
1位	山王
2位	湯沢南
3位	本荘北

Ｃコート：由利本荘市ナイスアリーナ

【グループ：女子Ｅ】

	八郎潟	本荘南	弘前二	勝	敗	得	失	得失率
八郎潟		45 — 54	41 — 73	0	2	86	127	0.68
本荘南	54 — 45		48 — 81	1	1	102	126	0.81
弘前二	73 — 41	81 — 48		2	0	154	89	1.73

【グループ：女子Ｅ】	
1位	弘前二
2位	本荘南
3位	八郎潟

【グループ：女子Ｆ】

	外旭川	本荘東	豊浦	勝	敗	得	失	得失率
外旭川		31 — 53	50 — 65	0	2	81	118	0.69
本荘東	53 — 31		67 — 52	2	0	120	83	1.45
豊浦	65 — 50	52 — 67		1	1	117	117	1.00

【グループ：女子Ｆ】	
1位	本荘東
2位	豊浦
3位	外旭川

Ｄコート：由利本荘市ナイスアリーナ

【グループ：女子Ｇ】

	天王南	大内	余目	勝	敗	得	失	得失率
天王南		50 — 61	55 — 64	0	2	105	125	0.84
大内	61 — 50		57 — 51	2	0	118	101	1.17
余目	64 — 55	51 — 57		1	1	115	112	1.03

【グループ：女子Ｇ】	
1位	大内
2位	余目
3位	天王南

【グループ：女子Ｈ】

	本荘北	稲川	横手明峰	勝	敗	得	失	得失率
本荘北		74 — 55	60 — 72	1	1	134	127	1.06
稲川	55 — 74		24 — 68	0	2	79	142	0.56
横手明峰	72 — 60	68 — 24		2	0	140	84	1.67

【グループ：女子Ｈ】	
1位	横手明峰
2位	本荘北
3位	稲川